MOVACOLOR

РАСКРАШИВАЯ МИР

MCBalance

Гравиметрическое высокоточное дозирование

Дозирующая система MCBalance* - это высокий стандарт в гравиметрическом дозировании. Она прекрасно зарекомендовала себя при использовании в ежедневном режиме в любых отраслях и при любых условиях в инжекционном формовании, выдувном формовании и экструдировании.

Дозирующий цилиндр и запатентованная технология дозирования обеспечивают точность дозирования даже при низких нормах дозировки. Таким образом, вы сможете добиться значительной экономии дорогостоящих добавок.

Постоянное измерение потерь в весе и контроль скорости дозирования являются ключевыми факторами для стабильного производственного процесса. Это гарантирует высокое качество готовой продукции и значительное снижение брака.

** подходит также для применения в чистых производственных помещениях и при высоких температурах*

Особенности

- Дозирование при чрезвычайно низких нормах дозировки
- Постоянное измерение потерь в весе
- Автоматическая калибровка материала
- Встроенный блок управления загрузчика бункера
- Функция запоминания рецептов загрузки
- 8-дюймовый полноцветный сенсорный монитор

Максимально точное дозирование

Дозирующий цилиндр подает добавку устойчивым потоком. Благодаря шаговому мотору обеспечивается максимальный контроль процесса без перебоев и пульсаций. Другого настолько же точного метода дозирования в мире не существует.

Простой в эксплуатации

Любой может управлять дозирующей системой MCBalance. Кроме того система MCLan позволяет осуществлять контроль над всеми системами MCBalance с одного компьютера. Процедура смены добавки занимает менее 1 минуты. Процесс очистки систем очень простой.

Модульная конструкция

Дозирующая система MCBalance имеет модульную конструкцию и легко комплектуется под конкретные требования: для высушенного сырья, для вторичного сырья, для сыпучих порошков, многокомпонентной экструзии или со встроенными загрузчиками бункера.

MOVACOLOR – ВЕДУЩИЙ РАЗРАБОТЧИК ИННОВАЦИОННЫХ ТЕХНОЛОГИЙ ДОЗИРОВАНИЯ

Почти три десятилетия компания Movacolor раскрашивает мир. Мы делаем это с помощью разработанных нами высокоточных гравиметрических и волюметрических систем дозирования. Мы вкладываем наши знания, опыт и инновационный потенциал в создание широкого ассортимента простых в эксплуатации продуктов. Наши продукты отлично работают в составе современных систем и позволяют экономить добавки, увеличивать гибкость производства и получать отличные результаты.

MOVACOLOR

WWW.MOVACOLOR.COM

MCBalance

Технические характеристики

ПРОИЗВОДИТЕЛЬНОСТЬ
0,07-180 кг/ч*

ПРИМЕНЕНИЕ
Инжекционное формование и экструдирование

СВЯЗЬ
Modbus TCP/IP, Profibus**, Profinet**

СОХРАНЕНИЕ ДАННЫХ
Внутренняя память (статические изменения), программа MCLan для регистрации данных (динамические изменения), функция сохранения 500 рецептов

ПИТАНИЕ
95-250 Вольт переменного тока, 50/60 Гц, с встроенным переключателем напряжения

ПОТРЕБЛЯЕМАЯ МОЩНОСТЬ
Макс. 150 Вт

ЯЗЫКИ
Английский, немецкий, голандский, французский язык, иврит, турецкий, китайский, тайский, японский, русский, итальянский, чешский, португальский, испанский, индонезийский, польский, корейский, венгерский, шведский, румынский***

УПРАВЛЕНИЕ
8-дюймовая полноцветная сенсорная панель

ВХОДНЫЕ СИГНАЛЫ
Вход запуска: контакты без потенциала, 24 В пост. тока или вход сигнала датчика оборотов (0-30 В пост. тока)

ВЫХОДЫ
Аварийный сигнал, предупредительный сигнал, работа, клапан (для управления загрузкой бункера), 2x0-10 В пост. тока ** or 4-20 миллиампер**

* *измеряется со средней плотностью 0,8 кг/дм³*
** *дополнительная опция*
*** *другие языки по запросу*

Модульная система

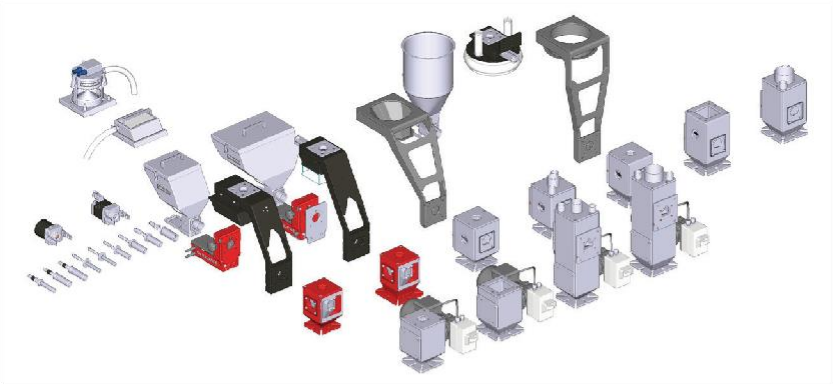

Размеры

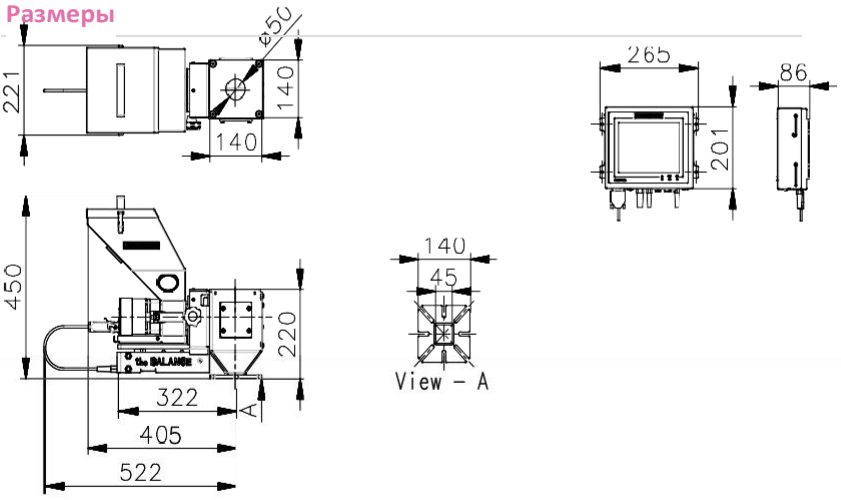

15053049/7-2015-08

Коперслагерсстрат 31, 8601 WL г. Снек, а/я 3016, 8600 DA Снек, Нидерланды
Тел.: +31 515 570 020 **Факс** +31 515 570 021 **Электронная почта:** info@movacolor.com